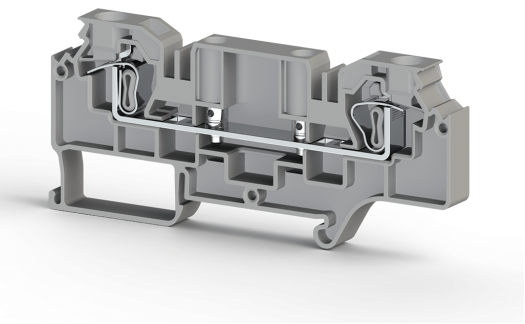

KLEMENSLER > KELEPÇE YAY BAĞLANTILI KLEMENSLER > ÖLÇME-AYIRMA KLEMENSLERI

WGO D5 Gri

Stok Kodu (SKU): 376290

6mm² Yay Baglantili Geçis Klemensi

Ticari Bilgiler

Ürün Satış Kodu	**376290**
Ambalaj Birimi	**40 ad.**
Gümrük Tarife No	**853690950000**
Ambalaj Dahil Adet Ağırlığı	**0,024 kg.**

Teknik Bilgiler

ÜRÜN ÖZELLİKLERİ	
Bağlantı Sayısı	**2**
Renk	**Gri**
Kat Sayısı	**1**
İzolasyon Malzemesi	**PA**
UL 94 Uygun Yanmazlık Sınıfı	**V2**
Darbe Gerilim Kategorisi	**III**
İzolasyon Malzeme Grubu	**I**
Kirlilik Sınıfı	**3**
Standarda Uygun Bağlantı	**IEC 60947-7-1**
Daimi Operasyon Sıcaklığı Maks.	**120 °C**
Daimi Operasyon Sıcaklığı Min.	**-55 °C**

ELEKTRİKSEL ÖZELLİKLER	
Nominal Darbe Gerilimi	**6 Kv**

Nominal Akım	**41 A**
Nominal Gerilim	**500 V**
Maksimum Yük Akımı	**57 A**

BAĞLANTI VERİLERİ

Bağlantı Tipi	**Yayli Baglanti**
Tek Damarlı Min. İletken Kesit Alanı	**0,2 mm²**
Tek Damarlı Maks. İletken Kesit Alanı	**10 mm²**
İletken Kesit Alanı AWG/kcmil Min.	**24 AWG**
İletken Kesit Alanı AWG/kcmil Maks.	**8 AWG**
Çok Damarlı Min. İletken Kesit Alanı	**0,2 mm²**
Çok Damarlı Maks. İletken Kesit Alanı	**6 mm²**
Çok Damarlı Min. İletken Kesit Alanı Yüksüklü	**0,25 mm²**
Çok Damarlı Maks. İletken Kesit Alanı Yüksüklü	**6 mm²**
Min. Soyma Uzunlugu	**10 mm**
Maks. Soyma Uzunlugu	**12 mm**
İç Silindirik Gösterge	**A5**
Aynı Kesitli 2 İletken Çok Damarlı Plastik Kılıflı İkiz Yüksüklü	**1,5 mm²**

BOYUT ÖLÇÜLERİ

Genişlik	**8 mm**
Uzunluk	**95,35 mm**
Yükseklik MR 35x7.5	**43,00 mm**
Yükseklik MR 35x15	**50,50 mm**

Sertifikalar

CE

EAC

ROHS

UKRAYNA

UKCA

Aksesuarlar

ÇİNKO KAPLI



Ürün Kodu: 500606

MR 35x15 Düz (1m) Çinko Kaplı Ray



Ürün Kodu: 500608

MR 35x15 Düz (2m) Çinko Kaplı Ray

GALVANİZLİ



Ürün Kodu: 500602E

MR 35x7,5 Slotlu (1m) Ray (Galvanizli)



Ürün Kodu: 500603E

MR 35x7,5 Düz (2m) Ray (Galvanizli)



Ürün Kodu: 500604E

MR 35x7,5 Slotlu (2m) Ray (Galvanizli)



Ürün Kodu: 500609E

MR 35x15 Slotlu (2m) Ray (Galvanizli)

DURDURUCU



Ürün Kodu: 495059

KD 4 Gri



Ürün Kodu: 495219

KD 7 Gri

PROFİL KAPAK

Ürün Kodu: 498260

WGO 5 KORUMA KAPAGI Seffaf

KLEMENS ŞERİT ETİKETLER

Ürün Kodu: 1020100

SLF-P1 W 11,2mm x 15m