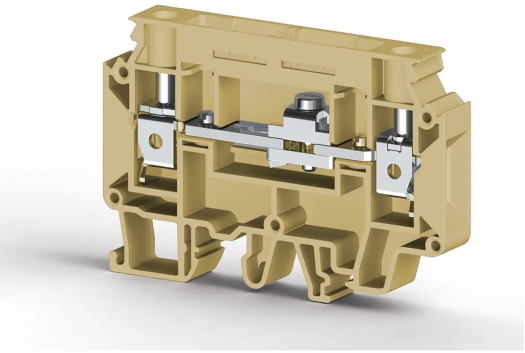

KLEMENSLER > VIDA BAĞLANTILI KLEMENSLER > ÖLÇME-AYIRMA KLEMENSLERI

WGO 2N Bej Kovansiz

Stok Kodu (SKU): 375800

10mm² Vidali Ölçme Ayirma Klemensi

Ticari Bilgiler

Ürün Satış Kodu	**375800**
Ambalaj Birimi	**50 ad.**
Gümrük Tarife No	**853690950000**
Ambalaj Dahil Adet Ağırlığı	**0,032 kg.**

Teknik Bilgiler

ÜRÜN ÖZELLİKLERİ	
Bağlantı Sayısı	**2**
Renk	**Bej**
Kat Sayısı	**1**
İzolasyon Malzemesi	**PA**
UL 94 Uygun Yanmazlık Sınıfı	**V2**
Darbe Gerilim Kategorisi	**III**
İzolasyon Malzeme Grubu	**I**
Kirlilik Sınıfı	**3**
Standarda Uygun Bağlantı	**IEC 60947-7-1**
Daimi Operasyon Sıcaklığı Maks.	**120 °C**
Daimi Operasyon Sıcaklığı Min.	**-55 °C**

ELEKTRİKSEL ÖZELLİKLER	
Nominal Darbe Gerilimi	**6 Kv**

Nominal Akım	**57 A**
Nominal Gerilim	**400 V**
Maksimum Yük Akımı	**57 A**

BAĞLANTI VERİLERİ

Bağlantı Tipi	**Vidali Baglanti**
Tek Damarlı Min. İletken Kesit Alanı	**0,5 mm²**
Tek Damarlı Maks. İletken Kesit Alanı	**16 mm²**
İletken Kesit Alanı AWG/kcmil Min.	**20 AWG**
İletken Kesit Alanı AWG/kcmil Maks.	**6 AWG**
Çok Damarlı Min. İletken Kesit Alanı	**0,5 mm²**
Çok Damarlı Maks. İletken Kesit Alanı	**16 mm²**
Çok Damarlı Min. İletken Kesit Alanı Yüksüklü	**0,5 mm²**
Çok Damarlı Maks. İletken Kesit Alanı Yüksüklü	**10 mm²**
Aynı Kesitli 2 İletken Çok Damarlı Plastik Kılıflı İkiz Yüksüklü Min.	**0,5 mm²**
Aynı Kesitli 2 İletken Çok Damarlı Plastik Kılıflı İkiz Yüksüklü Maks.	**6 mm²**
Min. Soyma Uzunlugu	**10 mm**
Maks. Soyma Uzunlugu	**12 mm**
İç Silindirik Gösterge	**B6**
Sıkma Torku Min.	**1,2 Nm**
Sıkma Torku Maks.	**1,8 Nm**

BOYUT ÖLÇÜLERİ

Genişlik	**10 mm**
Uzunluk	**74,60 mm**
Yükseklik MR 35x7.5	**51,75 mm**
Yükseklik MR 35x15	**59,25 mm**
Yükseklik MR 32	**56,35 mm**

Sertifikalar

CE

EAC

ROHS

UKRAYNA

UKCA

Aksesuarlar

DURDURUCU



Ürün Kodu: 495049

KD 3 Gri



Ürün Kodu: 495059

KD 4 Gri



Ürün Kodu: 495219

KD 7 Gri



Ürün Kodu: 495229

KD 8 Gri

ÇİNKO KAPLI



Ürün Kodu: 500601

MR 35x7,5 Düz(1m) Çinko Kaplı Ray



Ürün Kodu: 500606

MR 35x15 Düz (1m) Çinko Kaplı Ray



Ürün Kodu: 500608

MR 35x15 Düz (2m) Çinko Kaplı Ray

GALVANİZLİ



Ürün Kodu: 500602E

MR 35x7,5 Slotlu (1m) Ray (Galvanizli)



Ürün Kodu: 500603E

MR 35x7,5 Düz (2m) Ray (Galvanizli)



Ürün Kodu: 500604E

MR 35x7,5 Slotlu (2m) Ray (Galvanizli)



Ürün Kodu: 500609E

MR 35x15 Slotlu (2m) Ray (Galvanizli)

TORNAVİDALAR



Ürün Kodu: 561240

IKT-D 4 (0,8 x Ø4,0)

KLEMENS TERMAL YAZICI ETİKETLERİ



Ürün Kodu: 813100

D-NS 10x10

KLEMENSLER

Ürün Kodu: 505430

DG 10/10

TARAK KÖPRÜ



Ürün Kodu: 476292

TKO 10/2



Ürün Kodu: 476293

TKO 10/3



Ürün Kodu: 476294

TKO 10/4



Ürün Kodu: 476299

TKO 10/10

NİHAYET PLAKASI/KAPAK



Ürün Kodu: 450239

NPP/WGO 2N Gri

GEÇME TİP ÜST KÖPRÜ



Ürün Kodu: 476402

IZUK 10/2



Ürün Kodu: 476403

IZUK 10/3



Ürün Kodu: 476404

IZUK 10/4



Ürün Kodu: 476409

IZUK 10/10

KLEMENS ŞERİT ETİKETLER

Ürün Kodu: 1020100

SLF-P1 W 11,2mm x 15m