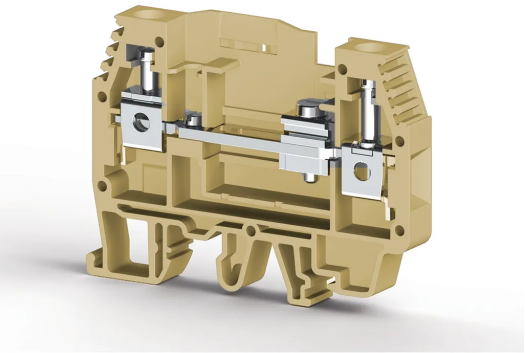

KLEMENSLER > VIDA BAĞLANTILI KLEMENSLER > ÖLÇME-AYIRMA KLEMENSLERI

WGL 1 Bej Kovansiz

Stok Kodu (SKU): 375700

6mm² Vidali Ölçme Ayirma Geçis Klemensi

Ticari Bilgiler

Ürün Satış Kodu	**375700**
Ambalaj Birimi	**60 ad.**
Gümrük Tarife No	**853690950000**
Ambalaj Dahil Adet Ağırlığı	**0,024 kg.**

Teknik Bilgiler

ÜRÜN ÖZELLİKLERİ	
Bağlantı Sayısı	**2**
Renk	**Bej**
Kat Sayısı	**1**
İzolasyon Malzemesi	**PA**
UL 94 Uygun Yanmazlık Sınıfı	**V2**
Darbe Gerilim Kategorisi	**III**
İzolasyon Malzeme Grubu	**I**
Kirlilik Sınıfı	**3**
Standarda Uygun Bağlantı	**IEC 60947-7-1**
Daimi Operasyon Sıcaklığı Maks.	**120 °C**
Daimi Operasyon Sıcaklığı Min.	**-55 °C**

ELEKTRİKSEL ÖZELLİKLER	
Nominal Darbe Gerilimi	**8 Kv**

Nominal Akım	**41 A**
Nominal Gerilim	**400 V**
Maksimum Yük Akımı	**57 A**

BAĞLANTI VERİLERİ

Bağlantı Tipi	**Vidali Baglanti**
Tek Damarlı Min. İletken Kesit Alanı	**0,2 mm²**
Tek Damarlı Maks. İletken Kesit Alanı	**10 mm²**
İletken Kesit Alanı AWG/kcmil Min.	**24 AWG**
İletken Kesit Alanı AWG/kcmil Maks.	**8 AWG**
Çok Damarlı Min. İletken Kesit Alanı	**0,2 mm²**
Çok Damarlı Maks. İletken Kesit Alanı	**10 mm²**
Çok Damarlı Min. İletken Kesit Alanı Yüksüklü	**0,25 mm²**
Çok Damarlı Maks. İletken Kesit Alanı Yüksüklü	**6 mm²**
Aynı Kesitli 2 İletken Çok Damarlı Plastik Kılıflı İkiz Yüksüklü Min.	**0,5 mm²**
Aynı Kesitli 2 İletken Çok Damarlı Plastik Kılıflı İkiz Yüksüklü Maks.	**4 mm²**
Min. Soyma Uzunlugu	**10 mm**
Maks. Soyma Uzunlugu	**12 mm**
İç Silindirik Gösterge	**B5**
Sıkma Torku Min.	**0,8 Nm**
Sıkma Torku Maks.	**1,2 Nm**

BOYUT ÖLÇÜLERİ

Genişlik	**8 mm**
Uzunluk	**66,25 mm**
Yükseklik MR 35x7.5	**50,85 mm**
Yükseklik MR 35x15	**58,35 mm**
Yükseklik MR 32	**55,45 mm**

Sertifikalar

CE

EAC

ROHS

UKRAYNA

UKCA

cULus

CE	
İletken Kesiti	AWG 20-8
Nominal Akım	50 A
Nominal Gerilim	300 V

Aksesuarlar

ÇİNKO KAPLI



Ürün Kodu: 500606

MR 35x15 Düz (1m) Çinko Kaplı Ray



Ürün Kodu: 500608

MR 35x15 Düz (2m) Çinko Kaplı Ray

GALVANİZLİ



Ürün Kodu: 500602E

MR 35x7,5 Slotlu (1m) Ray (Galvanizli)



Ürün Kodu: 500603E

MR 35x7,5 Düz (2m) Ray (Galvanizli)



Ürün Kodu: 500604E

MR 35x7,5 Slotlu (2m) Ray (Galvanizli)



Ürün Kodu: 500609E

MR 35x15 Slotlu (2m) Ray (Galvanizli)

TORNAVİDALAR



Ürün Kodu: 561240

IKT-D 4 (0,8 x Ø4,0)

KLEMENS TERMAL YAZICI ETİKETLERİ



Ürün Kodu: 812750

D-NS 8x10

DURDURUCU



Ürün Kodu: 495059

KD 4 Gri



Ürün Kodu: 495219

KD 7 Gri



Ürün Kodu: 495229

KD 8 Gri

NİHAYET PLAKASI/KAPAK

Ürün Kodu: 450100

NPP/WGO 1 Bej



Ürün Kodu: 450109

NPP/WGO 1 Gri

GEÇME TİP ÜST KÖPRÜ



Ürün Kodu: 476302

IZUK 6/2



Ürün Kodu: 476303

IZUK 6/3



Ürün Kodu: 476304

IZUK 6/4



Ürün Kodu: 476306

IZUK 6/6



Ürün Kodu: 476309

IZUK 6/10