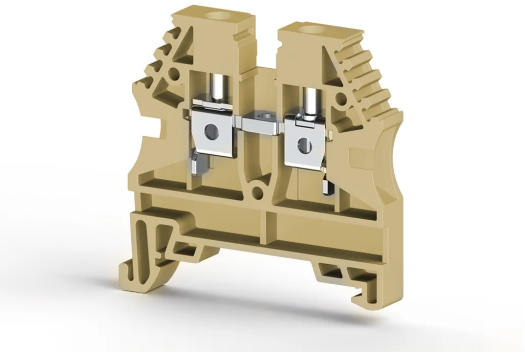

KLEMENSLER > VIDA BAĞLANTILI KLEMENSLER > GEÇIŞ KLEMENSLERI

AVK 4 Bej

Stok Kodu (SKU): 304139RP

4mm² Vidalı Geçiş Klemensi

Ticari Bilgiler

Ürün Satış Kodu	**304139RP**
Ambalaj Birimi	**80 ad.**
Gümrük Tarife No	**853690950000**
Ambalaj Dahil Adet Ağırlığı	**0,00864 kg.**

Teknik Bilgiler

ÜRÜN ÖZELLİKLERİ	
Bağlantı Sayısı	**2**
Renk	**Bej**
Kat Sayısı	**1**
İzolasyon Malzemesi	**PA**
UL 94 Uygun Yanmazlık Sınıfı	**V2**
Darbe Gerilim Kategorisi	**III**
İzolasyon Malzeme Grubu	**I**
Kirlilik Sınıfı	**3**
Standarda Uygun Bağlantı	**IEC 60947-7-1**
Daimi Operasyon Sıcaklığı Maks.	**120 °C**
Daimi Operasyon Sıcaklığı Min.	**-55 °C**

ELEKTRİKSEL ÖZELLİKLER	
Nominal Darbe Gerilimi	**8 Kv**

Nominal Akım	**32 A**
Nominal Gerilim	**750 V**
Maksimum Yük Akımı	**41 A**

BAĞLANTI VERİLERİ

Bağlantı Tipi	**Vidali Baglanti**
Tek Damarlı Min. İletken Kesit Alanı	**0,2 mm²**
Tek Damarlı Maks. İletken Kesit Alanı	**6 mm²**
İletken Kesit Alanı AWG/kcmil Min.	**24 AWG**
İletken Kesit Alanı AWG/kcmil Maks.	**10 AWG**
Çok Damarlı Min. İletken Kesit Alanı	**0,2 mm²**
Çok Damarlı Maks. İletken Kesit Alanı	**6 mm²**
Çok Damarlı Min. İletken Kesit Alanı Yüksüklü	**0,25 mm²**
Çok Damarlı Maks. İletken Kesit Alanı Yüksüklü	**4 mm²**
Aynı Kesitli 2 İletken Çok Damarlı Plastik Kılıflı İkiz Yüksüklü Min.	**0,5 mm²**
Aynı Kesitli 2 İletken Çok Damarlı Plastik Kılıflı İkiz Yüksüklü Maks.	**2,5 mm²**
Min. Soyma Uzunlugu	**9 mm**
Maks. Soyma Uzunlugu	**10 mm**
İç Silindirik Gösterge	**A4**
Sıkma Torku Min.	**0,5 Nm**
Sıkma Torku Maks.	**0,8 Nm**

BOYUT ÖLÇÜLERİ

Genişlik	**6 mm**
Uzunluk	**44,2 mm**
Yükseklik MR 35x7.5	**44,4 mm**
Yükseklik MR 35x15	**51,9 mm**

Sertifikalar

CE | EAC | DNV | TSE | ROHS

UKRAYNA | UKCA | CSA | cULus | VDE

ATEX

CE

İletken Kesiti	AWG 28-10
Nominal Akım	30 A
Nominal Gerilim	600 V
Sıkma Torku	0,8 Nm

EAC

İletken Kesiti	AWG 26-10
Nominal Akım	30 A
Nominal Gerilim	600 V

DNV

İletken Kesiti	4 mm²
Nominal Akım	32 A
Nominal Gerilim	750 V

TSE

Nominal Akım	30,5 A
Nominal Gerilim	630 V

Aksesuarlar

NİHAYET PLAKASI/KAPAK



Ürün Kodu: 444120

NPP/AVK 2,5-10 Gri



Ürün Kodu: 444129

NPP/AVK 2,5-10 Bej

AYIRMA PLAKASI



Ürün Kodu: 462120

APP/AVK 2,5-10 Gri



Ürün Kodu: 467919

AD 1 Gri

İŞARETLEME



Ürün Kodu: 498130

IP 2S Baskili



Ürün Kodu: 498140

IP 2



Ürün Kodu: 498289

ETS Gri

DURDURUCU



Ürün Kodu: 495049

KD 3 Gri



Ürün Kodu: 495059

KD 4 Gri



Ürün Kodu: 495219

KD 7 Gri



Ürün Kodu: 495229

KD 8 Gri

ÇİNKO KAPLI



Ürün Kodu: 500601

MR 35x7,5 Düz(1m) Çinko Kaplı Ray



Ürün Kodu: 500606

MR 35x15 Düz (1m) Çinko Kaplı Ray



Ürün Kodu: 500608

MR 35x15 Düz (2m) Çinko Kaplı Ray

GALVANİZLİ



Ürün Kodu: 500602E

MR 35x7,5 Slotlu (1m) Ray (Galvanizli)



Ürün Kodu: 500603E

MR 35x7,5 Düz (2m) Ray (Galvanizli)



Ürün Kodu: 500604E

MR 35x7,5 Slotlu (2m) Ray (Galvanizli)



Ürün Kodu: 500609E

MR 35x15 Slotlu (2m) Ray (Galvanizli)

TORNAVİDALAR



Ürün Kodu: 561230

IKT-D 3 (0,6 x Ø3,5)

KLEMENS TERMAL YAZICI ETİKETLERİ



Ürün Kodu: 812250

D-NS 6x10

KLEMENSLER

Ürün Kodu: 505320

DG 10/6

Ürün Kodu: 505390

DG 10/6T

TEST SOKETLERİ



Ürün Kodu: 490070

TSK 7 (Ø4)

VİDALİ TİP ÜST KÖPRÜ



Ürün Kodu: 474132

UK 4/2



Ürün Kodu: 474133

UK 4/3



Ürün Kodu: 474134

UK 4/4

Ürün Kodu: 474139

UK 4/10

Ürün Kodu: 474180

UK 4/20

Ürün Kodu: 474190

UK 4/50

TARAK KÖPRÜ



Ürün Kodu: 476272

TKO 4/2



Ürün Kodu: 476273

TKO 4/3



Ürün Kodu: 476274

TKO 4/4



Ürün Kodu: 476279

TKO 4/10