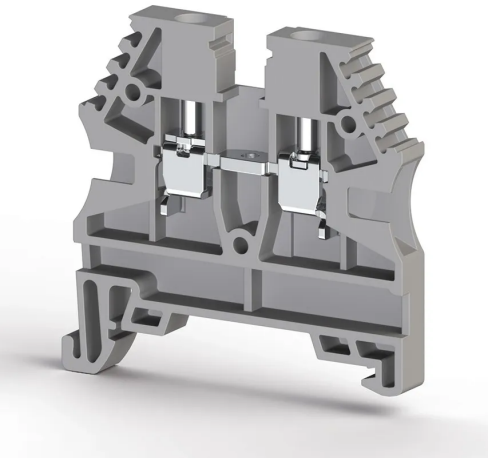

KLEMENSLER > VIDA BAĞLANTILI KLEMENSLER > GEÇIŞ KLEMENSLERI

AVK 2,5 Gri

Stok Kodu (SKU): 304120RP

2,5mm² Vidali Geçis Klemensi

Ticari Bilgiler

Ürün Satış Kodu	**304120RP**
Ambalaj Birimi	**100 ad.**
Gümrük Tarife No	**853690950000**
Ambalaj Dahil Adet Ağırlığı	**0,0064 kg.**

Teknik Bilgiler

ÜRÜN ÖZELLİKLERİ	
Bağlantı Sayısı	**2**
Renk	**Gri**
Kat Sayısı	**1**
İzolasyon Malzemesi	**PA**
UL 94 Uygun Yanmazlık Sınıfı	**V2**
Darbe Gerilim Kategorisi	**III**
İzolasyon Malzeme Grubu	**I**
Kirlilik Sınıfı	**3**
Standarda Uygun Bağlantı	**IEC 60947-7-1**
Daimi Operasyon Sıcaklığı Maks.	**120 °C**
Daimi Operasyon Sıcaklığı Min.	**-55 °C**

Genişlik	**5 mm**
Uzunluk	**44,2 mm**
Yükseklik MR 35x7.5	**44,4 mm**
Yükseklik MR 35x15	**51,9 mm**

ELEKTRİKSEL ÖZELLİKLER	
Nominal Darbe Gerilimi	**8 Kv**
Nominal Akım	**24 A**
Nominal Gerilim	**750 V**
Maksimum Yük Akımı	**32 A**

BAĞLANTI VERİLERİ	
Bağlantı Tipi	**Vidali Baglanti**
Tek Damarlı Min. İletken Kesit Alanı	**0,2 mm²**
Tek Damarlı Maks. İletken Kesit Alanı	**4 mm²**
İletken Kesit Alanı AWG/kcmil Min.	**24 AWG**
İletken Kesit Alanı AWG/kcmil Min.	**kcmil**
İletken Kesit Alanı AWG/kcmil Maks.	**12 AWG**
Çok Damarlı Min. İletken Kesit Alanı	**0,2 mm²**
Çok Damarlı Maks. İletken Kesit Alanı	**4 mm²**
Çok Damarlı Min. İletken Kesit Alanı Yüksüklü	**0,25 mm²**
Çok Damarlı Maks. İletken Kesit Alanı Yüksüklü	**2,5 mm²**
Aynı Kesitli 2 İletken Çok Damarlı Plastik Kılıflı İkiz Yüksüklü Min.	**0,5 mm²**
Aynı Kesitli 2 İletken Çok Damarlı Plastik Kılıflı İkiz Yüksüklü Maks.	**1,5 mm²**
Min. Soyma Uzunlugu	**9 mm**
Maks. Soyma Uzunlugu	**10 mm**
İç Silindirik Gösterge	**A3**
Sıkma Torku Min.	**0,4 Nm**
Sıkma Torku Maks.	**0,6 Nm**

Sertifikalar

CSA | cULus | VDE | ATEX | CE

EAC | DNV | TSE | ROHS | UKRAYNA

UKCA

CSA

İletken Kesiti	AWG 28-12
Nominal Akım	20 A
Nominal Gerilim	600 V
Sıkma Torku	0,6 Nm

cULus

İletken Kesiti	AWG 26-12
Nominal Akım	20 A
Nominal Gerilim	600 V

VDE

İletken Kesiti	2,5mm²
Nominal Akım	24 A
Nominal Gerilim	750 V

ATEX

Nominal Akım	23 A
Nominal Gerilim	630 V

Aksesuarlar

NİHAYET PLAKASI/KAPAK



Ürün Kodu: 444120

NPP/AVK 2,5-10 Gri

AYIRMA PLAKASI



Ürün Kodu: 462120

APP/AVK 2,5-10 Gri



Ürün Kodu: 467919

AD 1 Gri

İŞARETLEME



Ürün Kodu: 498130

IP 2S Baskili



Ürün Kodu: 498140

IP 2



Ürün Kodu: 498289

ETS Gri

DURDURUCU



Ürün Kodu: 495049

KD 3 Gri



Ürün Kodu: 495059

KD 4 Gri



Ürün Kodu: 495219

KD 7 Gri



Ürün Kodu: 495229

KD 8 Gri

ÇİNKO KAPLI



Ürün Kodu: 500601

MR 35x7,5 Düz(1m) Çinko Kaplı Ray



Ürün Kodu: 500606

MR 35x15 Düz (1m) Çinko Kaplı Ray



Ürün Kodu: 500608

MR 35x15 Düz (2m) Çinko Kaplı Ray



Ürün Kodu: 500604

MR 35x7,5 Slotlu (2m) Çinko Kaplı Ray



Ürün Kodu: 500607

MR 35x15 Slotlu (1m) Çinko Kaplı Ray



Ürün Kodu: 500609

MR 35x15 Slotlu (2m) Çinko Kaplı Ray



Ürün Kodu: 500602

MR 35x7,5 Slotlu (1m) Çinko Kaplı Ray



Ürün Kodu: 500603

MR 35x7,5 Düz (2m) Çinko Kaplı Ray

GALVANİZLİ



Ürün Kodu: 500602E

MR 35x7,5 Slotlu (1m) Ray (Galvanizli)



Ürün Kodu: 500603E

MR 35x7,5 Düz (2m) Ray (Galvanizli)



Ürün Kodu: 500604E

MR 35x7,5 Slotlu (2m) Ray (Galvanizli)



Ürün Kodu: 500609E

MR 35x15 Slotlu (2m) Ray (Galvanizli)

TORNAVİDALAR



Ürün Kodu: 561230

IKT-D 3 (0,6 x Ø3,5)

TEST SOKETLERİ

Ürün Kodu: 493020

TF (Ø 2)



Ürün Kodu: 490010

TSK 1 (Ø2)



Ürün Kodu: 490030

TSK 3 (Ø2,3)

Ürün Kodu: 493023

TF (Ø 2,3)

KLEMENSLER

Ürün Kodu: 505310

DG 10/5

VİDALİ TİP ÜST KÖPRÜ



Ürün Kodu: 474122

UK 2,5/2



Ürün Kodu: 474123

UK 2,5/3



Ürün Kodu: 474124

UK 2,5/4



Ürün Kodu: 474129

UK 2,5/10

Ürün Kodu: 474210

UK 2,5/50

TARAK KÖPRÜ



Ürün Kodu: 476263

TKO 2,5/3



Ürün Kodu: 476264

TKO 2,5/4



Ürün Kodu: 476269

TKO 2,5/10



Ürün Kodu: 476262

TKO 2,5/2

KLEMENS TERMAL YAZICI ETİKETLERİ



Ürün Kodu: 811750

D-NS 5x10