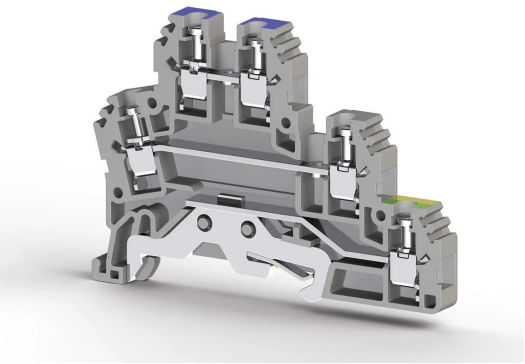

КЛЕММНЫЕ БЛОКИ > ВИНТОВЫЕ КЛЕММНЫЕ БЛОКИ > МНОГОУРОВНЕВЫЕ КЛЕММЫ

PUK 2T Серый

Артикул (SKU): 324209

Винтовая трёхуровневая клемма 2,5 мм² (2 фазы и земля)

Коммерческая информация

Код продажи продукта	**324209**
Единица Упаковки	**20 шт.**
Номер таможенного тарифа	**853690950000**
Вес за единицу, включая упаковку	**0.02255 kg.**

Техническая информация

ХАРАКТЕРИСТИКИ ИЗДЕЛИЯ	
Количество подключений	**5**
Цвет	**Grey**
Количество уровней	**3**
Изоляционный материал	**PA**
Класс горючести по UL 94	**V2**
Категория импульсного напряжения	**III**
Группа изоляционных материалов	**I**
Степень загрязнения	**3**
Тип защитного проводника	**PE**
Подключение в соответствии со стандартом	**IEC 60947-7-1/ IEC 60947-7-2**
Макс. температура длительной эксплуатации	**120 °C**
Мин. температура длительной эксплуатации	**-55 °C**

ЭЛЕКТРИЧЕСКИЕ ХАРАКТЕРИСТИКИ

Номинальное импульсное напряжение	**6 Kv**
Номинальный ток	**24 A**
Номинальное напряжение	**440 V**
Максимальный ток нагрузки	**32 A**

ДАННЫЕ ПОДКЛЮЧЕНИЯ

Тип подключения	**Screw Connection**
Мин. площадь сечения одножильного проводника	**0,2 mm²**
Макс. площадь сечения одножильного проводника	**4 mm²**
Мин. сечение проводника AWG/kcmil	**24 AWG**
Макс. сечение проводника AWG/kcmil	**12 AWG**
Мин. площадь сечения многожильного проводника	**0,2 mm²**
Макс. площадь сечения многожильного проводника	**4 mm²**
Мин. площадь сечения многожильного проводника с наконечником	**0,25 mm²**
Макс. площадь сечения многожильного проводника с наконечником	**2,5 mm²**
Мин. для 2 многожильных проводников одинакового сечения со сдвоенным изолированным наконечником	**0,5 mm²**
Макс. для 2 многожильных проводников одинакового сечения со сдвоенным изолированным наконечником	**1,5 mm²**
Min. Soyma Uzunlugu	**7 mm**
Maks. Soyma Uzunlugu	**8 mm**
Внутренний цилиндрический индикатор	**A3**
Момент затяжки мин.	**0,4 Nm**
Момент затяжки макс.	**0,6 Nm**

ГАБАРИТНЫЕ РАЗМЕРЫ

Ширина	**6 mm**
Длина	**71,70 mm**
Высота MR 35x7.5	**52,50 mm**
Высота MR 35x15	**60 mm**

Сертификаты

cULus | ATEX | CE | EAC | TSE

ROHS | UKRAYNA | UKCA

cULus

Сечение проводника	AWG 24-12
Номинальный ток	24 A
Номинальное напряжение	300 V

ATEX

Номинальный ток	24 A
Номинальное напряжение	400 V

Аксессуары

С ЦИНКОВЫМ ПОКРЫТИЕМ



Код товара: 500601

Прямой (1 м) рельс MR 35x7.5 с цинковым покрытием.



Код товара: 500604

Перила MR 35x7.5 с пазами (2 м), оцинкованные



Код товара: 500607

Перила MR 35x15 с пазами (1 м), оцинкованные



Код товара: 500609

Перила MR 35x15 с пазами (2 м), оцинкованные



Код товара: 500603

Прямой (2 м) рельс MR 35x7.5 с цинковым покрытием



Код товара: 500606

Прямой (1 м) рельс MR 35x15 с цинковым покрытием



Код товара: 500608

Прямой (2 м) рельс MR 35x15 с цинковым покрытием

ÇINKO KAPLI



Код товара: 500602

MR 35x7,5 Slotlu (1m) Çinko Kaplı Ray

ОЦИНКОВАННЫЕ



Код товара: 500602E

Перила MR 35x7.5 с пазами (1 м) (оцинкованные)



Код товара: 500603E

Рельс MR 35x7,5, гладкий (2 м), оцинкованный



Код товара: 500604E

Перила MR 35x7,5 с пазами (2 м) (оцинкованные)



Код товара: 500609E

Перила MR 35x15 с прорезями (2 м) (оцинкованные)

ОТВЁРТКИ



Код товара: 561230

IKT-D 3 (0,6 x Ø3,5)

ТЕСТОВЫЕ РОЗЕТКИ

Код товара: 493023

TF (Ø 2,3)

Код товара: 490030

TSK 3 (Ø2,3)

ТЕРМОЭТИКЕТКИ ДЛЯ КЛЕММ



Код товара: 810300

D-NS 5x6

КОНЦЕВОЙ ФИКСАТОР



Код товара: 495059

KD 4 Серый



Код товара: 495219

KD 7 Серый

ТОРЦЕВЫЕ ПЛАСТИНЫ/КРЫШКИ



Код товара: 450149

NPP/PUK 2T СЕРЫЙ

ВИНТОВОЙ ПЕРЕМЫЧЕЧНЫЙ СОЕДИНИТЕЛЬ



Код товара: 480132

UK 2,5/2



Код товара: 480133

UK 2,5/3



Код товара: 480134

UK 2,5/4



Код товара: 480139

UK 2,5/10