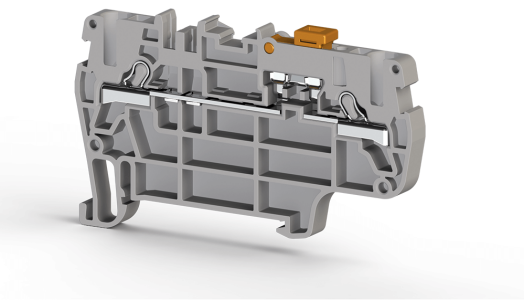

КЛЕММНЫЕ БЛОКИ > КЛЕММНЫЕ КОЛОДКИ С ВСТАВНЫМ КРЕПЛЕНИЕМ > РАЗМЫКАЕМЫЕ КЛЕММЫ

PYK 2,5A Серый

Артикул (SKU): 307169

Клеммная колодка push-in, 2,5 мм² нож-отключаемая (серый)

Коммерческая информация

Код продажи продукта	**307169**
Единица Упаковки	**50 шт.**
Номер таможенного тарифа	**853630300000**
Вес за единицу, включая упаковку	**0.0092 kg.**

Техническая информация

ХАРАКТЕРИСТИКИ ИЗДЕЛИЯ	
Количество подключений	**2**
Количество уровней	**1**
Изоляционный материал	**PA**
Класс горючести по UL 94	**V2**
Категория импульсного напряжения	**III**
Группа изоляционных материалов	**I**
Степень загрязнения	**3**
Подключение в соответствии со стандартом	**IEC 60947-7-1**
Макс. температура длительной эксплуатации	**120 °C**
Мин. температура длительной эксплуатации	**-55 °C**

ЭЛЕКТРИЧЕСКИЕ ХАРАКТЕРИСТИКИ

Номинальное импульсное напряжение	**8 Kv**
Номинальный ток	**20 A**
Номинальное напряжение	**400 V**
Максимальный ток нагрузки	**20 A**

ДАННЫЕ ПОДКЛЮЧЕНИЯ	
Тип подключения	**Push-In Connection**
Мин. площадь сечения одножильного проводника	**0,34 mm²**
Макс. площадь сечения одножильного проводника	**4 mm²**
Мин. сечение проводника AWG/kcmil	**22 AWG**
Макс. сечение проводника AWG/kcmil	**12 AWG**
Мин. площадь сечения многожильного проводника	**0,34 mm²**
Макс. площадь сечения многожильного проводника	**2,5 mm²**
Мин. площадь сечения многожильного проводника с наконечником	**0,25 mm²**
Макс. площадь сечения многожильного проводника с наконечником	**2,5 mm²**
Мин. для 2 многожильных проводников одинакового сечения со сдвоенным изолированным наконечником	**0,5 mm²**
Min. Soyma Uzunlugu	**9 mm**
Maks. Soyma Uzunlugu	**10 mm**
Внутренний цилиндрический индикатор	**A3**

ГАБАРИТНЫЕ РАЗМЕРЫ	
Ширина	**5 mm**
Длина	**70,8 mm**
Высота MR 35x7.5	**43,7 mm**
Высота MR 35x15	**51,2 mm**

Сертификаты

cULus

CE

ROHS

UKRAYNA

UKCA

DNV

cULus	
Сечение проводника	AWG 22-12
Номинальный ток	16 A
Номинальное напряжение	300 V

Аксессуары

КОНЦЕВОЙ ФИКСАТОР



Код товара: 495049

KD 3 СЕРЫЙ



Код товара: 495059

KD 4 Серый



Код товара: 495219

KD 7 Серый

С ЦИНКОВЫМ ПОКРЫТИЕМ



Код товара: 500601

Прямой (1 м) рельс MR 35x7.5 с цинковым покрытием.



Код товара: 500604

Перила MR 35x7.5 с пазами (2 м), оцинкованные



Код товара: 500607

Перила MR 35x15 с пазами (1 м), оцинкованные



Код товара: 500609

Перила MR 35x15 с пазами (2 м), оцинкованные



Код товара: 500603

Прямой (2 м) рельс MR 35x7.5 с цинковым покрытием



Код товара: 500606

Прямой (1 м) рельс MR 35x15 с цинковым покрытием



Код товара: 500608

Прямой (2 м) рельс MR 35x15 с цинковым покрытием

ÇINKO KAPLI



Код товара: 500602

MR 35x7,5 Slotlu (1m) Çinko Kaplı Ray

ОЦИНКОВАННЫЕ



Код товара: 500602E

Перила MR 35x7.5 с пазами (1 м) (оцинкованные)



Код товара: 500603E

Рельс MR 35x7,5, гладкий (2 м), оцинкованный



Код товара: 500604E

Перила MR 35x7,5 с пазами (2 м) (оцинкованные)



Код товара: 500609E

Перила MR 35x15 с прорезями (2 м) (оцинкованные)

ОТВЁРТКИ



Код товара: 561130

KT-D 1 (0,4 x Ø2,5)

ТЕРМОЭТИКЕТКИ ДЛЯ КЛЕММ



Код товара: 811750

D-NS 5x10

ТОРЦЕВЫЕ ПЛАСТИНЫ/КРЫШКИ

Код товара: 446509

NPP/PYK 2,5A Серый

ВСТАВНОЙ ПЕРЕМЫЧЕЧНЫЙ СОЕДИНИТЕЛЬ



Код товара: 476222

UK 2,5/2



Код товара: 476223

UK 2,5/3



Код товара: 476224

UK 2,5/4



Код товара: 476229

UK 2,5/10

Код товара: 474200

UK 2,5/20

МАРКИРОВКА КЛЕММНЫХ КОЛОДОК

Код товара: 1020100

SLF-P1 W 11,2mm x 15m