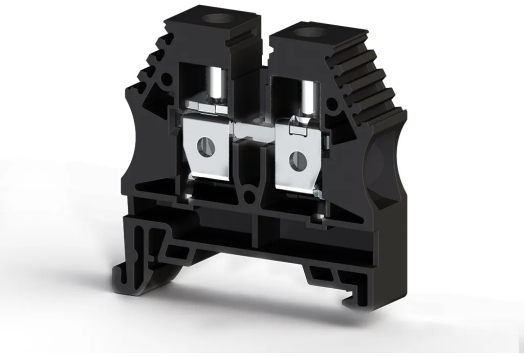

КЛЕММНЫЕ БЛОКИ > ВИНТОВЫЕ КЛЕММНЫЕ БЛОКИ > ПРОХОДНЫЕ КЛЕММЫ

AVK 10 Черный

Артикул (SKU): 304155RP

Проходная клемма 10 мм², однорядная

Коммерческая информация

Код продажи продукта	**304155RP**
Единица Упаковки	**50 шт.**
Номер таможенного тарифа	**853690950000**
Вес за единицу, включая упаковку	**0.0161 kg.**

Техническая информация

ХАРАКТЕРИСТИКИ ИЗДЕЛИЯ	
Количество подключений	**2**
Цвет	**Black**
Количество уровней	**1**
Изоляционный материал	**PA**
Класс горючести по UL 94	**V2**
Категория импульсного напряжения	**III**
Группа изоляционных материалов	**I**
Степень загрязнения	**3**
Подключение в соответствии со стандартом	**IEC 60947-7-1**
Макс. температура длительной эксплуатации	**120 °C**
Мин. температура длительной эксплуатации	**-55 °C**

ЭЛЕКТРИЧЕСКИЕ ХАРАКТЕРИСТИКИ

Номинальное импульсное напряжение	**8 Kv**
Номинальный ток	**57 A**
Номинальное напряжение	**630 V**
Максимальный ток нагрузки	**76 A**

ДАННЫЕ ПОДКЛЮЧЕНИЯ

Тип подключения	**Screw Connection**
Мин. площадь сечения одножильного проводника	**0,5 mm²**
Макс. площадь сечения одножильного проводника	**16 mm²**
Мин. сечение проводника AWG/kcmil	**20 AWG**
Макс. сечение проводника AWG/kcmil	**6 AWG**
Мин. площадь сечения многожильного проводника	**0,5 mm²**
Макс. площадь сечения многожильного проводника	**16 mm²**
Мин. площадь сечения многожильного проводника с наконечником	**0,5 mm²**
Макс. площадь сечения многожильного проводника с наконечником	**10 mm²**
Мин. для 2 многожильных проводников одинакового сечения со сдвоенным изолированным наконечником	**0,5 mm²**
Макс. для 2 многожильных проводников одинакового сечения со сдвоенным изолированным наконечником	**6 mm²**
Min. Soyma Uzunlugu	**10 mm**
Maks. Soyma Uzunlugu	**12 mm**
Внутренний цилиндрический индикатор	**B6**
Момент затяжки мин.	**1,2 Nm**
Момент затяжки макс.	**1,8 Nm**

ГАБАРИТНЫЕ РАЗМЕРЫ

Ширина	**10 mm**

Длина	**44,2 mm**
Высота MR 35x7.5	**44,4 mm**
Высота MR 35x15	**51,9 mm**

Сертификаты

CE

EAC

DNV

TSE

ROHS

UKRAYNA

UKCA

CSA

cULus

VDE

ATEX

CE

Сечение проводника	AWG 16-6
Номинальный ток	65 A
Номинальное напряжение	600 V
Момент затяжки	1,4 Nm

EAC

Сечение проводника	AWG 16-6
Номинальный ток	65 A
Номинальное напряжение	600 V

DNV

Сечение проводника	10 mm²
Номинальный ток	57 A
Номинальное напряжение	630 V

TSE

Номинальный ток	57 A
Номинальное напряжение	630 V

Аксессуары

ТОРЦЕВЫЕ ПЛАСТИНЫ/КРЫШКИ



Код товара: 444120

NPP/AVK 2,5-10 Серый



Код товара: 444125

NPP/AVK 2,5-10 Чёрный

РАЗДЕЛИТЕЛЬНАЯ ПЛАСТИНА



Код товара: 462120

APP/AVK 2,5-10 Серый



Код товара: 467919

AD 1 Серый

МАРКИРОВКА



Код товара: 498130

IP 2S ПЕЧАТНЫЙ



Код товара: 498140

IP 2



Код товара: 498289

ETS Серый

КОНЦЕВОЙ ФИКСАТОР



Код товара: 495049

KD 3 СЕРЫЙ



Код товара: 495059

KD 4 Серый



Код товара: 495219

KD 7 Серый



Код товара: 495229

KD 8 Серый

С ЦИНКОВЫМ ПОКРЫТИЕМ



Код товара: 500601

Прямой (1 м) рельс MR 35x7.5 с цинковым покрытием.



Код товара: 500604

Перила MR 35x7.5 с пазами (2 м), оцинкованные



Код товара: 500607

Перила MR 35x15 с пазами (1 м), оцинкованные



Код товара: 500609

Перила MR 35x15 с пазами (2 м), оцинкованные



Код товара: 500603

Прямой (2 м) рельс MR 35x7.5 с цинковым покрытием



Код товара: 500606

Прямой (1 м) рельс MR 35x15 с цинковым покрытием



Код товара: 500608

Прямой (2 м) рельс MR 35x15 с цинковым покрытием

ÇINKO KAPLI



Код товара: 500602

MR 35x7,5 Slotlu (1m) Çinko Kaplı Ray

ОЦИНКОВАННЫЕ



Код товара: 500602E

Перила MR 35x7.5 с пазами (1 м) (оцинкованные)



Код товара: 500603E

Рельс MR 35x7,5, гладкий (2 м), оцинкованный



Код товара: 500604E

Перила MR 35x7,5 с пазами (2 м) (оцинкованные)



Код товара: 500609E

Перила MR 35x15 с прорезями (2 м) (оцинкованные)

ОТВЁРТКИ



Код товара: 561240

IKT-D 4 (0,8 x Ø4,0)

ТЕСТОВЫЕ РОЗЕТКИ

Код товара: 493023

TF (Ø 2,3)



Код товара: 493050

TF (Ø 4)



Код товара: 490070

TSK 7 (Ø4)



Код товара: 490040

TSK 4 (Ø2,3)

ТЕРМОЭТИКЕТКИ ДЛЯ КЛЕММ



Код товара: 813100

D-NS 10x10

ВИНТОВОЙ ПЕРЕМЫЧЕЧНЫЙ СОЕДИНИТЕЛЬ



Код товара: 474152

UK 10/2

Код товара: 474153

UK 10/3

Код товара: 474154

UK 10/4

Код товара: 474159

UK 10/10

ГРЕБЕНЧАТАЯ ПЕРЕМЫЧКА



Код товара: 476292

TKO 10/2



Код товара: 476293

TKO 10/3



Код товара: 476294

TKO 10/4



Код товара: 476299

TKO 10/10